STR-1 класически трансформаторен регулатор за управление на обороти, 230 v

STR-1трансформаторни контролери са създадени на принципа управление на напрежението чрез авто трансформатори. Те са подходящи за двигатели управлявани по напрежение (230 V, 50/60 Hz) за регулиране на обороти в 5 степени (на вентилатори, помпи и др.).

Когато се избира контролер е важно да знае максималният ток, който се консумира. От всеки извод може да се консумира номиналния ток по спецификация.

ХАРАКТЕРИСТИКИ

- 230 VAC - 50/60 Hz - от 0, 8 до 20 A
- Пластмасова кутия (R-ABS, UL94-V0, сива RAL 7035) или метална (RAL 7035, с полиестерно покритие)
- IP54
- Превключвател: 5 степени с Off-позиция
- Възможни са няколко обхвата по напрежение
- Индикаторна лампа
- Токов предпазител
- 230 VAC, нерегулируем изход
- Готови за монтаж кабелни накрайници
- Максимална околна температура : 35 °C

	Imax (A)	Предпазител (A)
STR-1-10L10	1, 0	(5*20 mm) 1, 25
STR-1-08L22	0, 8	(5*20 mm) 1, 5
STR-1-15L22	1, 5	2, 5
STR-1-22L22	2, 2	3, 15
STR-1-35L22	3, 5	5, 0
STR-1-50L22	5, 0	8, 0
STR-1-75L22	7, 5	12,5
STR-1100L22	10, 0	(6*32 mm) 16, 0
STR-1130L22	13, 0	20, 0
STR-1160L20	16, 0	25, 0
STR-1200L20	20, 0	30, 0

МОНТАЖНА СХЕМА

STR-1-10L10

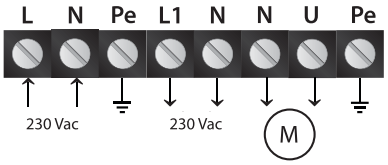

STR-1-08L22 < 22L22

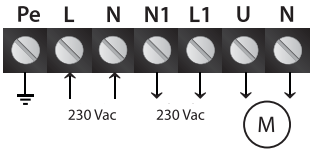

STR-1-35L22 < 200L20

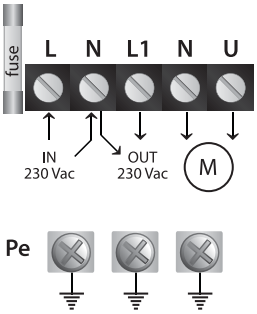

Вид L22:Чрез закопчаващите клеми на трансформатора може да се регулира редът на превключване, както и напрежението, съответстващо на всяка стъпка на ключа.

РАЗМЕРИ И МОНТАЖ

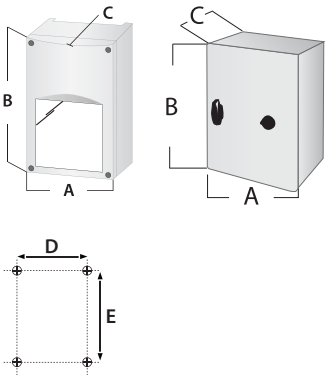

	A	B	C	D	E	нето тегло	кутия
STR-1-10L10	84	160	88	71	108	1,3 kg	пластмаса
STR-1-08L22	115	205	100	98	140	1,6 kg	пластмаса
STR-1-15L22	115	205	100	98	140	2,1 kg	пластмаса
STR-1-22L22	115	205	100	98	140	2,3 kg	пластмаса
STR-1-35L22	170	255	140	155	194	4,7 kg	пластмаса
STR-1-50L22	170	255	140	155	194	5,4 kg	пластмаса
STR-1-75L22	200	305	140	183	236	8,0 kg	пластмаса
STR-1100L22	300	325	185	255	255	12,9 kg	метален
STR-1130L22	300	325	185	255	255	15,3 kg	метален
STR-1160L20	300	425	235	255	355	18,4 kg	метален
STR-1200L20	300	430	235	255	355	21,0 kg	метален